

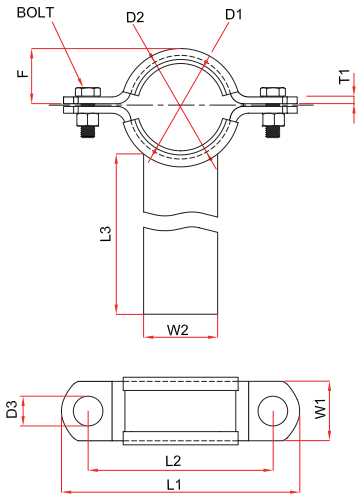

LASTİKLİ KAYNAKLI BORU KELEPÇESİ

Tip 1002 / Type 1002

Art.No.	inch	DN	D1 (mm)	W1*T1 (mm)	F (mm)	L1 (mm)	L2 (mm)	BOLT	D3 (mm)	W2*T2 (mm)	L3 (mm)
PS1002.1621	1/2"	16	21,3	20*3	10	88	67	M8*20	9	30*5	300
PS1002.2025	3/4"	20	25	20*3	11,5	98	77	M8*20	9	30*5	300
PS1002.2530	1"	25	30	20*3	14	103	82	M8*20	9	30*5	300
PS1002.3238	1¼" *	32	38	30*4	17,5	128	98	M10*25	11	30*5	300
PS1002.3242	1¼"	32	42,4	30*4	19,5	128	98	M10*25	11	30*5	300
PS1002.4044	1½" *	40	44,5	30*4	20,5	137	107	M10*25	11	30*5	300
PS1002.4048	1½"	40	48,3	30*4	22,5	137	107	M10*25	11	30*5	300
PS1002.5057	2" *	50	57	40*5	27	158	122	M10*30	11	40*5	300
PS1002.5060	2"	50	60,3	40*5	28,5	158	122	M10*30	11	40*5	300
PS1002.6576	2½"	65	76,1	40*5	36,5	173	137	M10*30	11	50*5	300
PS1002.8088	3"	80	88,9	40*6	43	186	152	M12*35	14	50*5	300
PS1002.100108	4" *	100	108	40*6	52	221	187	M12*35	14	60*8	300
PS1002.100114	4"	100	114,3	40*6	55	221	187	M12*35	14	60*8	300
PS1002.125133	5" *	125	133	50*8	64	268	222	M16*45	18	60*8	300
PS1002.125139	5"	125	139,7	50*8	67	268	222	M16*45	18	60*8	300
PS1002.150159	6" *	150	159	50*8	76,5	303	257	M16*45	18	80*8	300
PS1002.150168	6"	150	168,3	50*8	81	303	257	M16*45	18	80*8	300
PS1002.200219	8"	200	219,1	60*10	107	377	322	M20*50	22	100*10	250
PS1002.250267	10" *	250	267	60*10	131	427	372	M20*50	22	100*10	250
PS1002.250273	10"	250	273	60*10	134	427	372	M20*50	22	100*10	250
PS1002.300323	12"	300	323,9	60*10	159	487	432	M20*50	22	100*10	250
PS1002.350355	14"	350	355,6	60*10	175	527	472	M20*50	22	100*10	250
PS1002.350368	14" *	350	368	60*10	179	527	472	M20*50	22	100*10	250
PS1002.400406	16"	400	406,4	60*10	199	577	522	M20*50	22	100*10	250